CALELLA

kW	%		m³			kg	∅			
14	77	4.2	350			135	200	2 X 160		508 X 282 X 340

58

Traits

- La puissance de chauffage: 14kw
- Rendement (%): 77%
- Consommation min-max. (kg/h): 4.2kg/h
- Volume chauffé (m3): 350m3
- Intérieur en vermiculite
- Fabriqué en tôle
- Poids (kg): 135kg
- Diamètre sortie de fumée (mm): 200mm
- Ventilation forcée: 2 X 160
- Système verre propre
- Mesures de l?entrée utile de la chambre: 508 X 282 X 340mm
- Taille maximum des troncs: 58cm

5 years guarantee

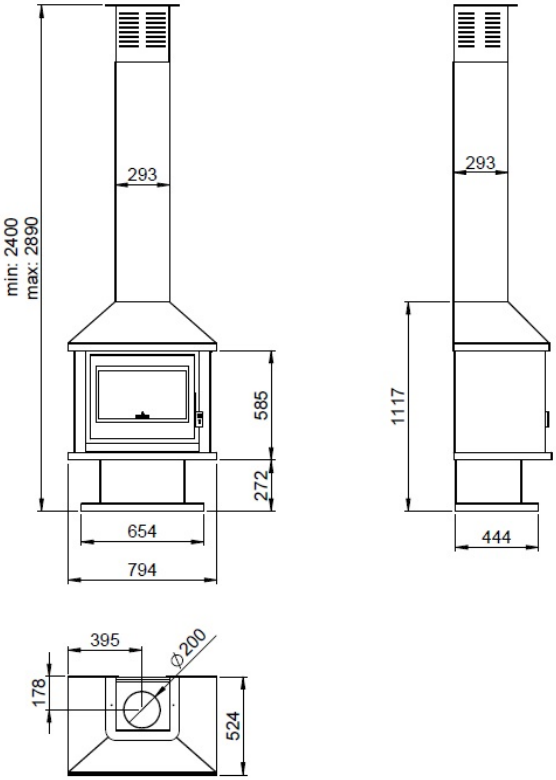

Compte tenu de l'amélioration continue de nos produits et l'amélioration de notre processus de fabrication, de taille, l'esthétique et les spécifications des produits sont sujets à changement sans préavis de notre société.

www.bronpi.com

BRONPI
la excelencia en el fuego

© Bronpi Calefacción, S.L. se réserve tous les droits sur les images qui apparaissent dans ce document. Vous ne pouvez pas reproduire ou de distribuer tout ou partie des photographies et le texte. Tant la marque en tant que signes distinctifs sont la propriété exclusive de la société. Les contrevenants seront poursuivis conformément à la loi.